## ユニバーサルジョイント

**UNIVERSAL JOINT**

| 製品番号 | 差込角 dr. (mm) | 寸法 (mm) | | | | 梱包入数 (通常) | 質量 (g) | メーカー希望小売価格 |
|---|---|---|---|---|---|---|---|---|
| | | $D_1$ | $D_2$ | $L_1$ | L | | | |
| **608** | 25.4 | 45 | 45 | 29.5 | 128 | 2 | 890 | **￥16,920** |

• 首振角度：左右に 75 度

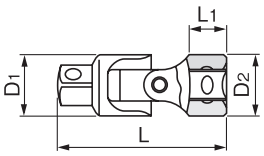


### ⚠注意 CAUTION

- ジョイント類は凸ドライブと凹ドライブとその間の部品で構成され、トルク伝達効率が低く、衝撃トルクに弱いので乱暴に使用しないでください。JIS・ISO 規格ともにラチェットハンドルに比べ約半分の強さです。
  Strength of joints is about half of that of rachet handle (JIS and ISO), because they are composed of output square drive and input square drive components and have poor power transmission rate. Do not handle joints roughly.
- アタッチメント類を 2 個以上連結して使用しないでください（エクステンションバー、ユニバーサルジョイント、ソケットアダプター、クイックアダプター）。
  Do not assemble multiple attachments. (Extension bar, Universal joint, Socket adaptor, Quick adaptor)

直線作業ができない複雑な箇所に使用します。
ソケットとハンドルの間に接続して、角度をつけた斜め作業ができます。

差込角 25.4 mm 1"

608

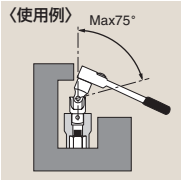


## ソケットアダプター

**SOCKET ADAPTOR**

| | 製品番号 | 差込角 dr. (mm) | 寸法 (mm) | | | 梱包入数 (通常) | 質量 (g) | メーカー希望小売価格 |
|---|---|---|---|---|---|---|---|---|
| | | | D | $L_1$ | L | | | |
| ※ 1 | **158** | 25.4 凹× 19.0 凸 | 46.5 | 31 | 61 | 5 | 420 | **￥5,150** |
| | **168** | 25.4 凹× 38.1 凸 | 49.0 | 31 | 77 | 5 | 780 | **￥10,950** |

※その他特殊形状・仕様のソケットアダプターの製作も承っております。
お見積りの際には P507 ～ 512 の「特注品お見積りシート」をご活用ください。

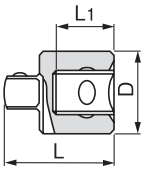


### ⚠注意 CAUTION

- 凹ドライブが大きいアダプター（※ 1 印）は、力を入れすぎると凸ドライブが破損します。
  Do not apply excessive force in case of adaptor (※1) having large concave sq. drive, as convex sq. drive might be broken.
- アダプターの限界トルクは小さい方の角ドライブが基準になります。
  Limit-torque of adaptor is based in smaller sq. drive.
- アタッチメント類を 2 個以上連結して使用しないでください（エクステンションバー、ユニバーサルジョイント、ソケットアダプター、クイックアダプター）。
  Do not assemble multiple attachments. (Extension bar, Universal joint, Socket adaptor, Quick adaptor)

差込角の異なるソケットとハンドルを接続するアダプターです。

差込角 25.4 mm 1"

158

168

## クロスバー

**CROSS BAR**

| 製品番号 | 寸法 (mm) | | 梱包入数 (通常) | 質量 (g) | メーカー希望小売価格 |
|---|---|---|---|---|---|
| | D | L | | | |
| **113** | 28 | 660 | 5 | 3,200 | **￥5,975** |

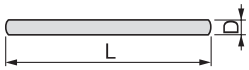


ラチェットハンドル572用ハンドル、T形スライドハンドル416用ハンドルに使用してください。

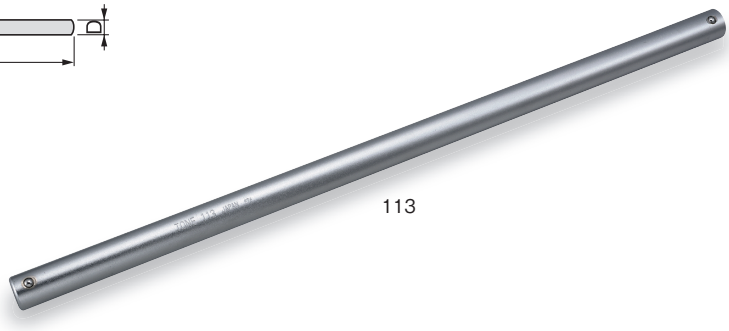
113

手工具用 ⚠注意 CAUTION
- インパクトレンチなど動力工具には使用しないでください。／ Do not use with power tools.