美しいデザインのシャッターを取付け、ごみ、ほこりなどの侵入防止、鍵付きで盗難防止を実現。
サイズ表示も見やすく、専用工具の収納も一目でわかる姿絵で、管理性の高いボードです。
実用性を重視して、サービスボードキャリー（CSC1100）やサービスボードスタンド（CSS1100）の取付けを簡単にし、
さらに機能性の向上を図りました。

ツールセット（シャッター付サービスキット）

TOOL SET(SERVICE KIT with SHUTTER)

製品番号 **C35**　メーカー希望小売価格 **¥205,000**

差込角 6.35mm 12.7mm 1/4" 1/2"　メンテナンス用

セット内容 **全71点**

製品名	製品番号／仕様		掲載頁
ソケット（6角）SOCKET(6pt)	2S-	05、5.5、07、08、10、12	P96
	4S-	10、12	P131
ソケット（12角）SOCKET(12pt)	4D-	13、14、17、19、21、22、24、27、30、32	P132
ラチェットハンドル RATCHET HANDLE	371		P138
ドライバー形ハンドル DRIVER HANDLE	115		P102
エクステンションバー EXTENSION BAR	321（150mm）		P143
ボールジョイント BALL JOINT	BJ40		P144
スパナ SPANNER	S-	5.507、0810、1012、1113、1214、1417、1921、2224	P265 P265
ロングめがねレンチ（45°）LONG OFFSET WRENCH	M45-	1012、1113、1214、1417、1921、2224	P269
コンビネーションスパナ COMBINATION WRENCH	MS-	10、12、14、17、19、21	P267
パワードライバー（貫通）POWER SCREWDRIVER(THROUGH TYPE)	PMD-	075、100、150 ⊖丸軸ソフトグリップ柄	P301
	PPD-	001、002、003 ⊕丸軸ソフトグリップ柄	P301
モンキレンチ（目盛付）ADJUSTABLE WRENCH	MW-	200、300	P282
コンビネーションプライヤ COMBINATION PLIER	CP-200		P282
セーフティプライヤ WATER PUMP PLIER	SWP-250		P283
スナップリングプライヤ（軸・穴兼用）SNAP RING PLIER	SPSH-200		P287
ペンチ LINEMEN PLIER	CT-175		P286
ラジオペンチ NEEDLE NOSE PLIER	RP-150		P286
強力ニッパ DIAGONAL CUTTING PLIER	KN-150		P286
パイプレンチ PIPE WRENCH	300mm（PW300）		—
グリッププライヤ GRIP PLIER	GP-250		P283
ミニカッター MINI CUTTER	MCS-200		P290
ブラックシャフトハンマー BALL PEEN HAMMER	BH-10（1ポンド）		P346
ウレタンショックレスハンマー SHOCKLESS HAMMER	UH-10（1ポンド）		P346
ボールポイントL形レンチセット（9本組）BALL POINT HEX KEY WRENCH SET	BPL900（BPL-1.5、02、2.5、03、04、05、06、08、10）		P252
サービスボード（小物ケース付）SERVICE BOARD with SHUTTER	C35B		P73

C35

シャッターを閉じた状態

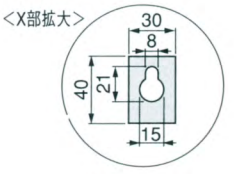

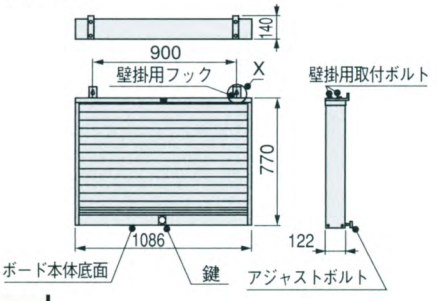

付属品

小物ケース	1
壁掛用フック	2
壁掛用取付ボルト（M8×15）	4
アジャストボルト（M8×35）	2
ワッシャ	4
鍵	2
取扱説明書	1

※付属品一式（小物ケースは除く）はビニール袋に入れボード背面に収納しています。

- 鍵付
- ダンボール寸法：w1100×d860×h165mm
- 梱包数：2個口
- 取扱説明書付
- 質量：28.0kg

ボードのみの販売もいたしております。

No.C35B ・・・・・・・・・・・・ メーカー希望小売価格 **¥79,680**

サービスボードキャリーは P76 をご覧ください。　質量 15.5kg
サービスボードスタンドは P76 をご覧ください。

内容品のみの販売もいたしております。

（サービスボード C35B は除く）

No.C33C ・・・・・・・・・・・ メーカー希望小売価格 **¥125,300**

⚠注意 CAUTION

- 使用前に必ず、取扱説明書をお読みください。／Please read instruction manual carefully before use.
- 取付ける壁面は堅く振動などのない、安定した壁に取付けてください。／Hunger type board has to be put on stabilized wall.