アクティブキャビンセット
ACTIVE CABIN SET

製品番号 TCH6000（レッド）
TCH6000SV（シルバー）
メーカー希望小売価格 ¥111,000

セット内容 全53点

差込角 12.7mm 1/2″

NEW

キャビンカラー CABIN COLOR
レッド
シルバー

製品名	製品番号 / 仕様		掲載頁
ソケット（6角） SOCKET(6pt)	4S-	10、12、13、14	P131
ソケット（12角） SOCKET(12pt)	4D-	17、19、21、22、24、27、30	P132
ヘキサゴンソケット HEXAGON SOCKET	4H-	05、06、08、10、12、14、17	P234
ラチェットハンドル（ホールドタイプ） RATCHET HANDLE	RH43K		P139
エクステンションバー EXTENSION BAR	321（150mm）		P143
コンビネーションスパナ COMBINATION WRENCH	MS-	07、08、10、12、13、14、17、19、22、24	P267
モンキレンチ（目盛付） ADJUSTABLE WRENCH	MW-300		P282
コンビネーションプライヤ COMBINATION PLIER	CP-200		P282
ウォーターポンププライヤ（強力タイプ） WATERPUMP PLIER	KWP-250		P283
ペンチ LINEMEN PLIER	CT-175G		P285
ラジオペンチ NEEDLE NOSE PLIER	RP-150G		P285
強力ニッパ DIAGONAL CUTTING PLIER	KN-150G		P285
パワードライバー（貫通） POWER SCREWDRIVER, THROUGH TYPE	PMD-	075、100、150 ⊖丸軸ソフトグリップ柄	P301
	PPD-	001、002、003 ⊕丸軸ソフトグリップ柄	P301
ロングボールポイントL形レンチセット LONG BALL POINT HEX KEY WRENCH SET	BPLT90（1.5、2、2.5、3、4、5、6、8、10）		—
コンビネーションハンマー COMBINATION HAMMER	BHC-10（1ポンド）		P346
アクティブキャビン ACTIVE CABIN	TC6002 or TC6002SV		P45

※ユーザー組立商品です。

- ダンボール寸法：w780 × d420 × h250mm
- 梱包数：2個口
- 質量：24.8kg

TCH6000

アクティブキャビン
ACTIVE CABIN

製品番号	色	形式	寸法（幅×奥行×高さ）（mm）	梱包入数（通常仕様）	質量（kg）	メーカー希望小売価格
TC6002	レッド	キャディ形（4段式）	606 × 406 × 875	1	17.5	¥35,900
TC6002SV	シルバー	キャディ形（4段式）	606 × 406 × 875	1	17.5	¥35,900

※キャスターは自在車（直径75 φ）ストッパー付とストッパーなしが各2個付いています。
※ユーザー組立商品です。

- ダンボール寸法：w780 × d420 × h250mm
- 天板耐荷重：300N（30kgf）
- 可動トレー耐荷重：200N（20kgf）
- 固定トレー耐荷重：250N（25kgf）

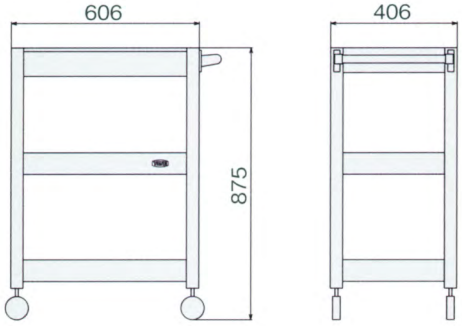

TC6002SV
TC6002